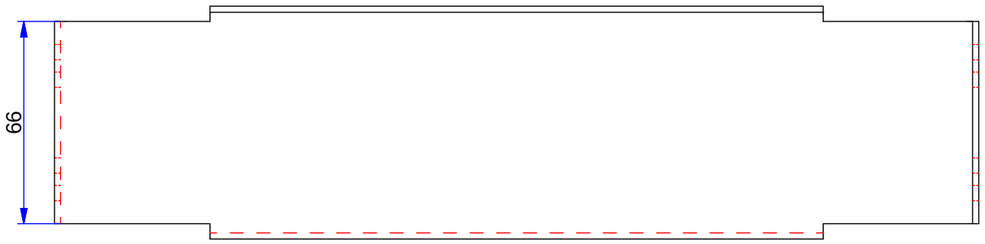

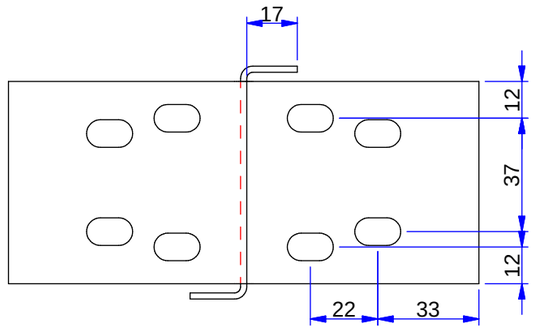

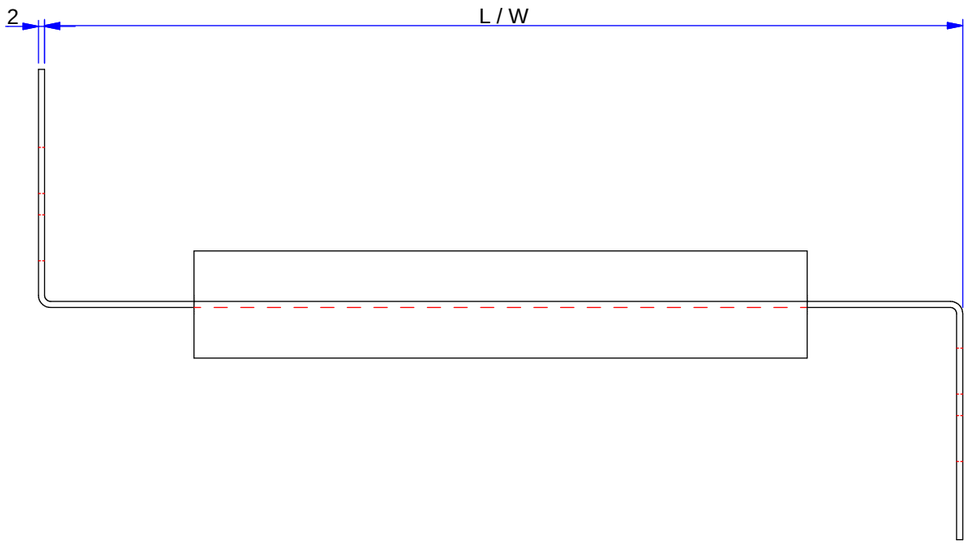

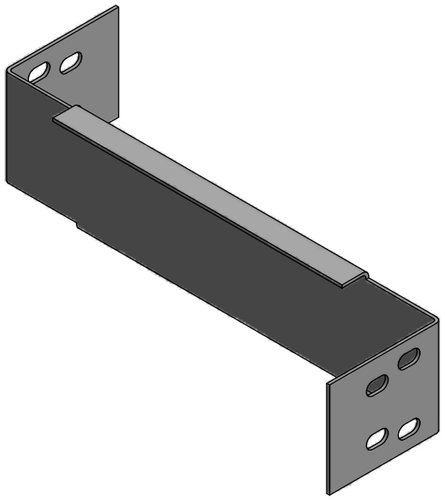

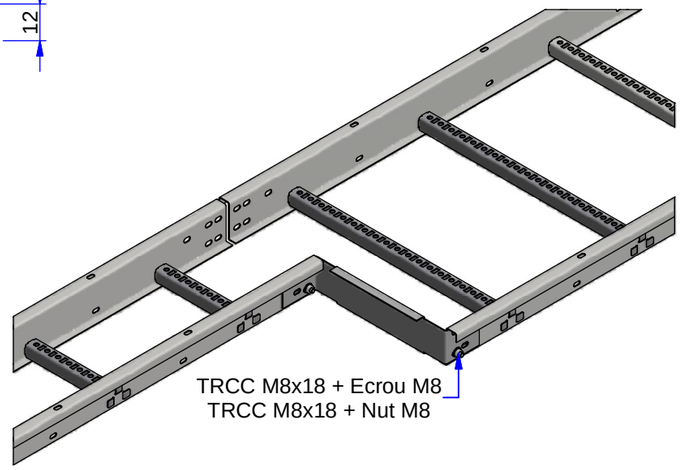

Réf	Désignation	L / W	Weight
579593	ECL RED HERC75	100	0,464
579595	ECL RED HERC75	200	0,523
579597	ECL RED HERC75	300	0,675
579900	ECL RED HERC75	400	0,865
579901	ECL RED HERC75	500	1,054

GC : Tôle d'acier galvanisé à chaud après fabrication suivant NF EN ISO 1461

HDG : Hot dip galvanised according to ISO 1461.

REV.	MODIFICATIONS	DATE	DESSINE PAR	VALIDE PAR
A	Céation du plan / Creation of plan	17/02/2016	MURAWSKI B	DELANNOY JF

ECL RED HERC 75 GC

REDUCER HERC 75 HDG

NIEDAX France

ASSISTANCE TECHNIQUE

Tél :+33 (0)1 55 95 92 17

ECHELLE :

CE PLAN EST NOTRE PROPRIETE : IL NE PEUT ETRE NI REPRODUIT NI COMMUNIQUE SANS NOTRE AUTORISATION ECRITE PREALABLE

Révision A

A3 PLAN N° : FT02220 ECL RED H75 GC